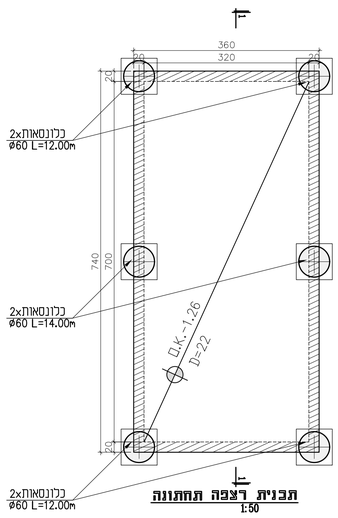

תכנית רצפה תחתונה
1:50

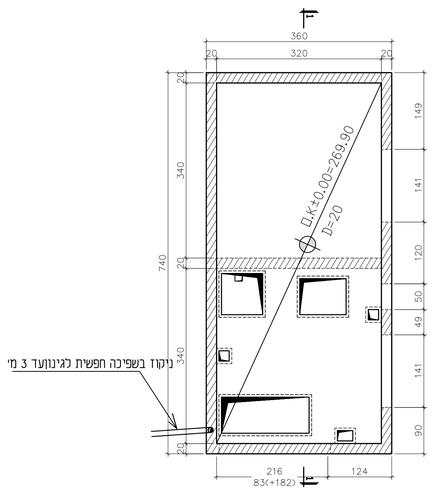

תכנית רצפה עליונה
1:50

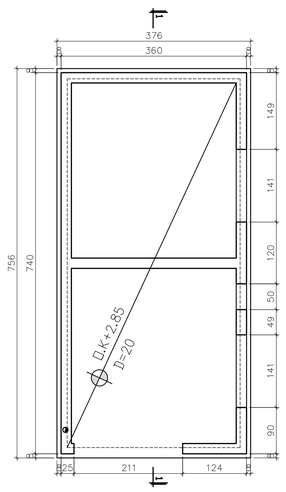

תכנית גג
1:50

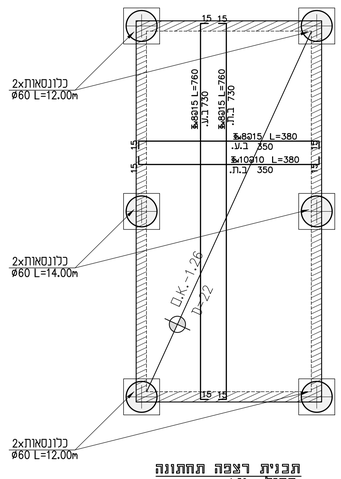

תכנית רצפה תחתונה
בריזל 1:50

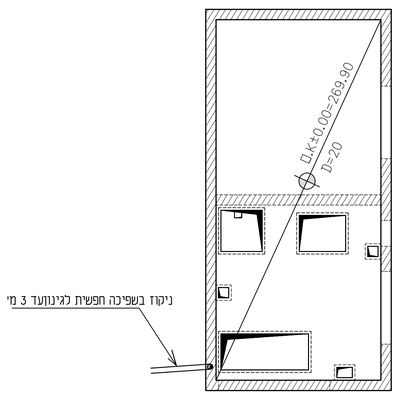

תכנית רצפה עליונה
בריזל 1:50

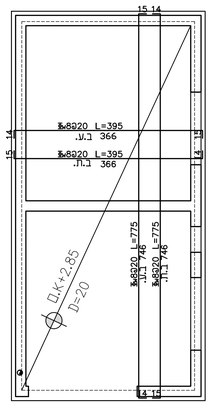

תכנית גג
בריזל 1:50

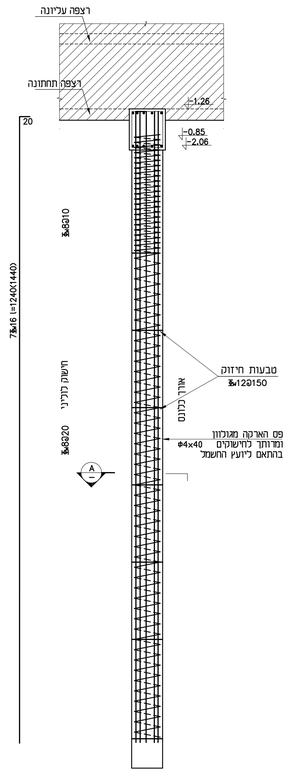

פרט כלונס
1:50

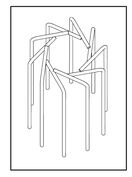

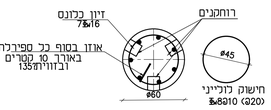

חתך A-A
1:25

הערות :

1. סוג הבטון

כלונסאות בקוטר 60 סמ' וומניים כולל ראש	ב-30
כלונסאות בקוטר 70 סמ' כולל ראש	ב-40
רפסודה	ב-40
בטון רזה	ב-20
עמודים מרפסודה עד מפלס 0.15-	ב-60
עמודים ממפלס 0.15- עד 8.50+	ב-50
עמודים ממפלס 8.50+ עד גג	ב-40
קירות קורות ותקרות	ב-40
מדרגות	ב-30

2. כיסוי זיון

כלונסאות	75 מ"מ
רפסודה	50 מ"מ
ראשי כלונס	50 מ"מ
עמודים וקירות	30 מ"מ
קורות ותקרות	30 מ"מ

3. יש לקרוא תכנית זו ביחד עם תכניות אדריכלות ושאר היועצים של הפרויקט.
4. מומות הזיון מפלדה מצולעת רתיכה המתאימה לדרישות ת"י 4466 חלק 3 בעלת סימון • ש"מ •. בלבד. כיפוף ורתיכה כפי ת"י 4466 ח' 5.
5. המידות של מומות הזיון הינן חיצוניות.
6. הארקות יסוד תבוצע בהתאם להנחיות יועץ החשמל.
7. מקדם השיפה

כלונסאות וראשי כלונס	3
רפסודה	3
קירות ועמודים	3
תקרות וקורות	3

8. מערכת האיטום כפי הנחיות מפרט המיוחד

יש לוודא התאמת כל הקואורדינטות, המידות והמפלסים לתכניות האדריכל ולמצב הקיים בשטח.

±0.00=271.2

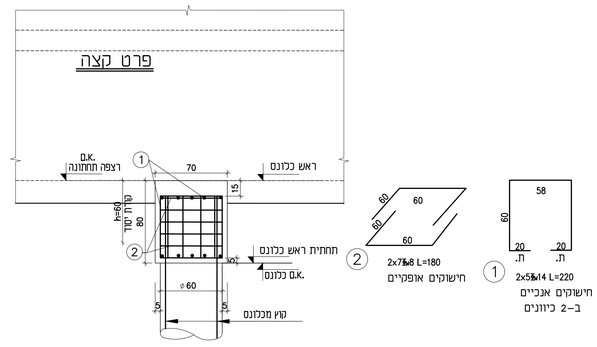

פרט לראשי כלונסאות 70/70/80
1 : 25

הנחיות לביצוע כלונסאות

1. קידוחי הכלונסאות הראשונים יבוצעו בפיקוח מדגמי של המהנדס הגיאוטכני. המהנדס הגיאוטכני יבדוק ויאשר את שיטת ביצוע היסודות של הקבלן הנבחר. בהתאם להנחיות והמלצות בדוח זה.
2. המפקח הצמוד, מטעם הרזם, ינהל יומן מעקב על ביצוע הכלונסאות המפרט לכל כלונס את תיאור החומר המוצה מן הקידוח (סוג קרקע/סכע. צבע.רטיבות), עובי המילוי, קיום חלכים, עומק סופי של הכלונס. קוטר ואנכיות.
3. העומק הסופי של כלונסאות הראשונים באתר ייקבע ע"י המהנדס הגיאוטכני. ייתכנו שינויים באורך וקוטר מתוכננים לכלונס בהתאם למתגלה במהלך הקידוח בשל התקלות בחלכים ו/או אזורי/כיסי חרסית הקיימים באתר.
4. מיקום הכלונסאות ייעשה עם אבטחות לשני הכיוונים.
5. קידוח כלונס ייעשה במרחק מינימלי של 2 מטר מבור קידוח פתוח. ניתן לקדוח סמוך יותר לכלונס רק לאחר 24 שעות מיציקתו.
6. הסטייה המותרת בכל כוון מהמרכז המבוצע מהמרכז המתוכנן תהיה 3 סמ'. אין לגשת ליציקה לפני ביקורת מרכזיות הכלונס.
7. הסטייה המותרת באנכיות הכלונס היא עד 1:4 שיפוע כלפי האנך.
8. במקרה של היתקלות במערה/חלל גדול או בשכבה חרסיתית עבה, יש לדווח מיד למהנדס הגיאוטכני לקבלת הנחיות להמשך הביצוע.
9. יש לסלק את החומר הקדוח מקרבת הבור במהלכו הקידוח. אין להעתיק את המכונה מהקידוח לפני שמוודים שהבור וסביבתו נקיים מחומר הקידוח.
10. יש להימנע משימוש במים ליוצר שכבת חולשה בין בלע לכלונס. בכל מקרה שאין ברירה, אין להשתמש במים במהלך הקידוח של 3 מ' האחרונים.
11. קוטר כלוב הזיון יהיה קטן ב-15 סמ' מקוטר הקידוח. הכלוב ימורכז באמצעות 3 שומרי מרחק (ספייסרים) בתחתן. לפחות בשלושה תחכים לאורך הכלוב.
12. כלוב הזיון ייתלה. כך שקצהו יהיה בגובה של 50 סמ' מתחתית הקידוח.
13. הבטון בכלונסאות יהיה לפחות ב-30. שקיעה -6'.
יציקת הכלונסאות תבוצע באופן רציף ביום הקדיחה. אין להתחיל ביציקה לפני שכל כמות הבטון הדרושה לכלונס נמצאת כבר בשטח.
14. היציקה תבוצע באמצעות משאבה עם צינור מתכת חלק וכלא חיבורים בקוטר של 4' שיורד מקסימום 2.0 מ' מעל תחתית הקדח. שפיכה חופשית של בטון חגרום לסגרגציה ופסילת הכלונס.
15. אם נוצרות יפטריות בטווי בראש הכלונס יש לסתת אותן בטווח זמן של 24-48 שעות מתום הציקה.
16. החפירה והסיתות של ראש הכלונס ייעשו בזהירות מרבית כדי לא לפגוע בכלונס או במוטות הזיון.
17. שלמות ואורך כל הכלונסאות כפי שבוצעו בפועל תבדק בשיטת סונית תוצאות של הבדיקות כולל רפלקטוגרמות יש להעביר למשרדנו מיד לאחר ביצוע.

קידוח במכונה M150 או חזקה יותר.
בשכבות חוליות נדרש מקדח כוס סגור.
הקדיחה דרך החול הכורכרי התחתון עלולה להיות קשה ומאומצת.

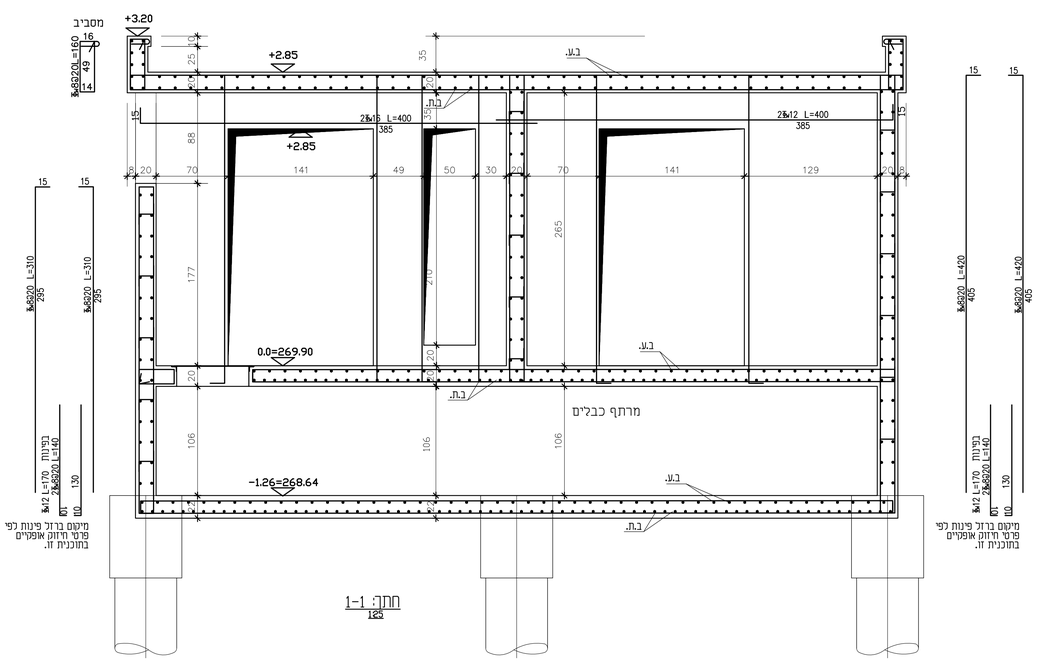

חתך: 1-1
1:25

מס. NO.	הוצה: DISTRIBUTION:	תאריך DATE
5		
4		
3		
2		
1	למכרז	25.06.24
0	למכרז	31.01.24
9		24.12.23
8		14.12.23
7		05.10.23
6		03.09.23
5		11.07.23
4		08.06.23
3		31.05.23
2		25.05.23
1		18.05.23
0		14.05.23

לעיון ○ לאישור ○ למכרז ● לביצוע ○

המבצע אחראי לבדיקת המידות ולהתאמתן במקום.
על כל טעות או אי התאמה עליו להודיע מיד למתכנן.
אין להשתמש בתוכניות ובדעיונות לא אישור המתכנן.

אידלס נחמן - מהנדסים
דרך מנחם בגין 44 תל אביב
TEL/FAX: 03-6873622 טל'/פאקס:
TEL: 03-6885266 טלפון:
E-mail: anachman@bezeqint.net

BUILD: המבנה: המזמין: משטרת ישראל
PLACE: מקום: תל אביב יפו CUSTOM:

DRAWING TITLE: שם השרטוט: **תכנית מיבנה חשמל**

מס' עבודה: 882-k-410	DATE:	25.06.24	תאריך:	מהדורה: 1
	DESIGN:	שמואל	תכנן:	
	DRAWN:	כנה	שרטט:	
NO. WORK	APPROVAL:	נחמן	אישור:	ק.נ.ל. 1:50
FORMATE: גליון	FILE: 882-k-410-et		קובץ:	1:25 SCALE